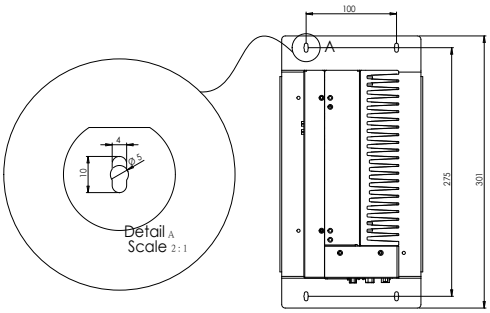
100
A
4
10
Ø5
Detail A
Scale 2:1
275
301

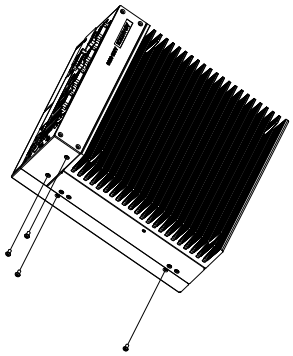

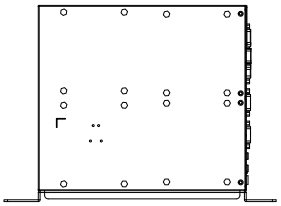

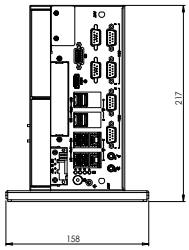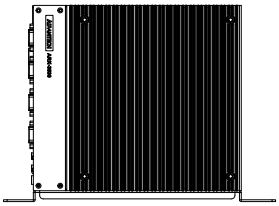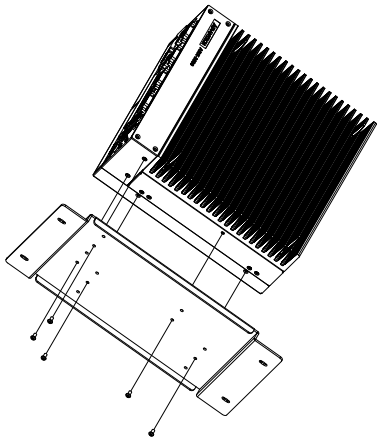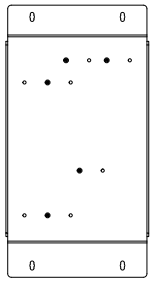
217
158